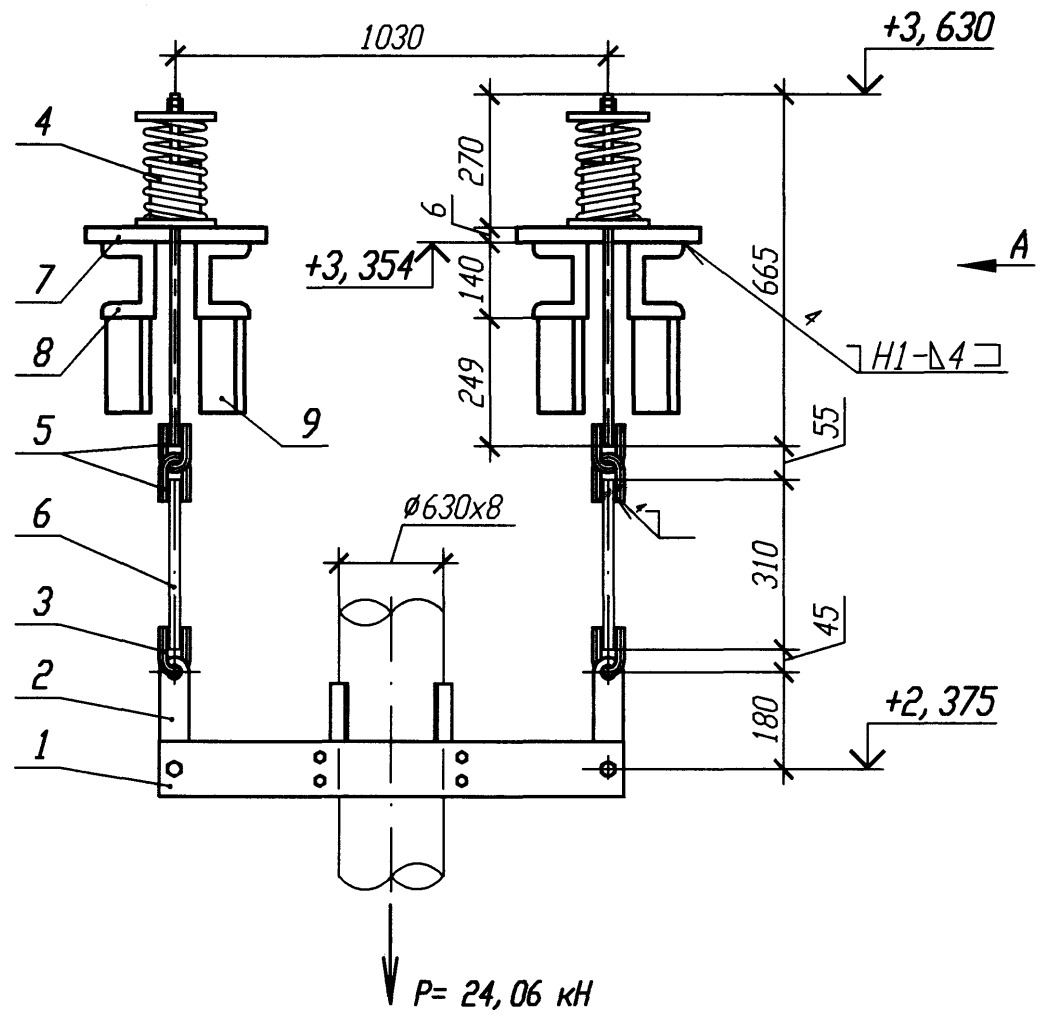

ДЕТАЛЬ ПОЗИЦИИ 7

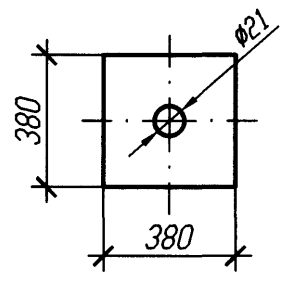

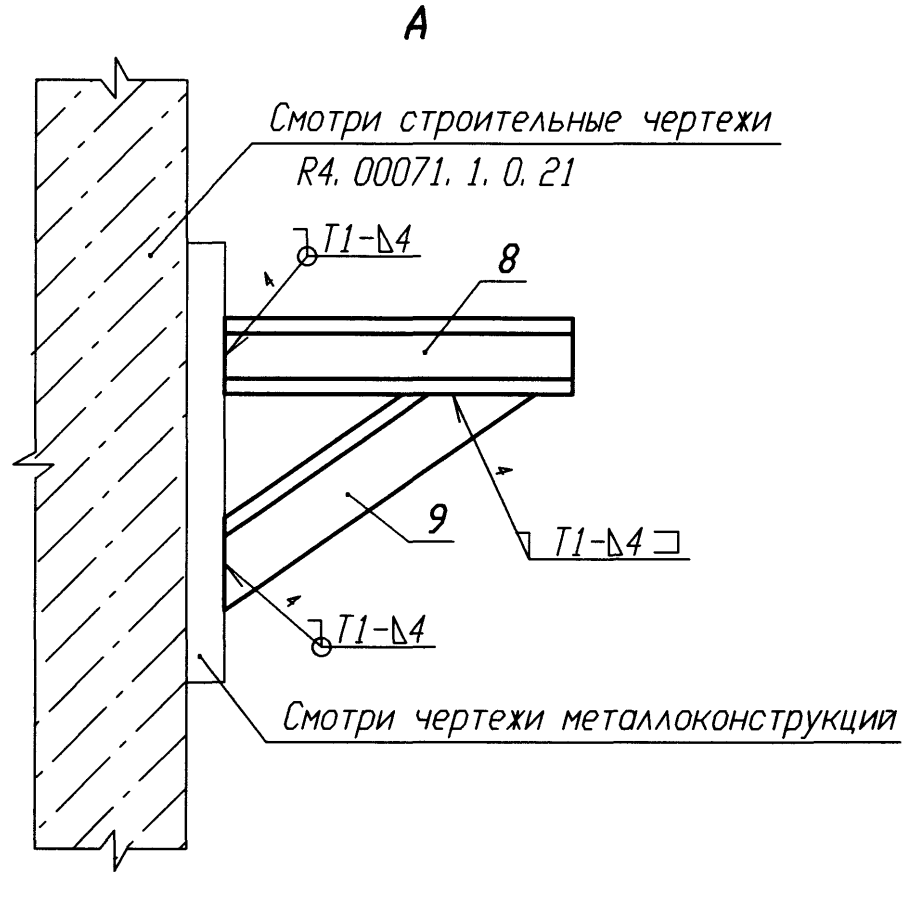

Спецификация деталей

Поз.	Обозначение	Наименование	Кол.	Материал	Масса, кг ед.	Масса, кг общ.	Приме-чание
1	25 ОСТ 34-10-736-93	Хомут 630У	1	Сборный	49, 1	49, 1	
2	1-04 ОСТ 34-10-730-93	Серьга	2	Б-ПН-20 ГОСТ 19903-74 Полоса Ст3сп ГОСТ 14637-89	2, 47	4, 94	
3	1-04 ОСТ 34-10-729-93	Ушко	2	24-В ГОСТ 2590-2006 Круг 20-а ГОСТ 1050-88	0, 86	1, 72	
4	18 ОСТ 34-10-745-93	Блок пружинный опорный	2	Сборный	16, 1	32, 2	
5	1-03 ОСТ 34-10-729-93	Ушко	4	20-В ГОСТ 2590-2006 Круг 20-а ГОСТ 1050-88	0, 49	1, 96	
6	2-62 ОСТ 34-10-729-93	Тяга	2	В-20 ГОСТ 2590-2006 Круг 20-б ГОСТ 1050-88	0, 98	1, 96	
7	ГОСТ 19903-74	Лист Б-ПН 6х380х380	2	Вст 3 сп 5 ГОСТ 14637-89	6, 8	13, 6	
8	ГОСТ 8240-97	Швеллер 14 l=860	4	Вст 3 сп 5 ГОСТ 535-2005	10, 58	42, 32	
9	ГОСТ 8509-93	Уголок Б 50х50х5 l=650	4	Вст 3 сп 5 ГОСТ 535-2005	2, 45	9, 8	
	ГОСТ 2246-70	Проволока		Св-08Г2С			
	ГОСТ 9467-75	Электроды		УОНИИ 13/45			
				Итого:		157, 6	

Номер опоры	Характеристика пружины: табличные данные — Доп. раб. нагрузка Pmax, кН	Прогиб при Pmax λ max, мм	Высота пружины в св. сост Но, мм	при установке — Высота пружины Hмонт, мм	Нагрузка на пружину Pмонт, кН	в раб. состоянии — Высота пружины Hраб, мм	Нагрузка на пружину Pраб, кН	в хол. состоянии — Высота пружины Hхол, мм	Нагрузка на пружину Pхол, кН
4VF40Y012	16, 34	70	201	148	12, 47	150	12, 0	148	12, 47

1 Привязку опоры смотри 4VF40Z05.
2 Сварку производить по ГОСТ 5264-80.
3 Максимальная нагрузка на опору Р дана с учетом сейсмического воздействия.
4 Сварку опоры с трубопроводом производить по ОСТ 34-10-736-93.
5 Деталь поз. 6 обрезать на монтаже с уточнением по месту.
6 Сварку тяги с ушком смотри ОСТ 34-10-723-93.
7 Изготовить один комплект.

АРХИВНЫЙ ЭКЗЕМПЛЯР

Изм.	Кол. уч.	Лист	N док.	Подп.	Дата
Инж. 1к.		Матыченко			29.01
Пров. вед. инж.		Верещова			29.01
Пров. нач. гр.		Чук			30.01
Н. контр		Красноярова			30.01

Инв. N подл. R4. 00134. 1. 0. 11
Лист 97

R4. VF10. 3012. 011. 01. 00. 041

Ростовская АЭС Блок 4

Реакторное отделение
Негерметичная часть
Трубопроводы техводы группы "А"
(1 канал)

Стадия	Лист	Листов
Р		1

Подвеска пружинная
4VF40Y012

ОАО "НИАЭП" 2013

Инв. N подл. | Подп. и дата | Взам. инв. N

Формат А4х3